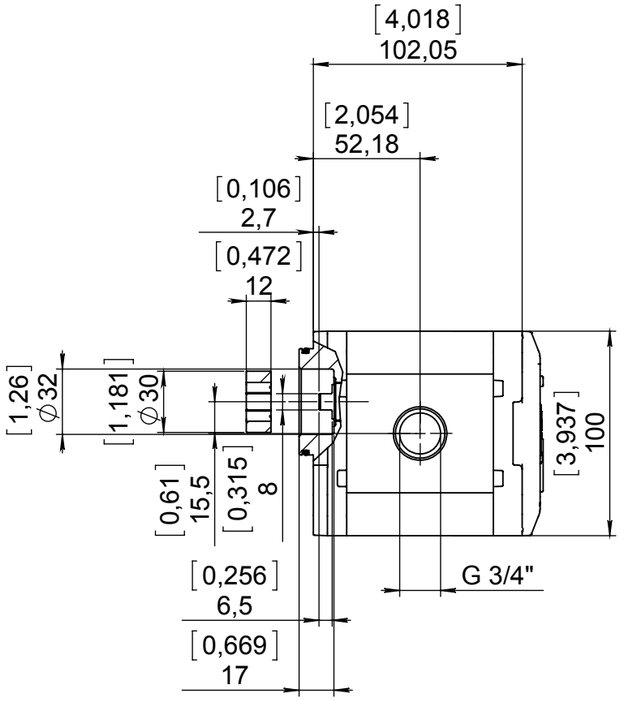

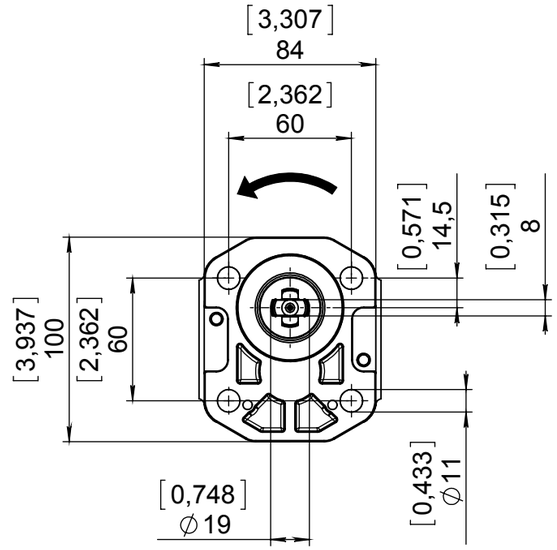

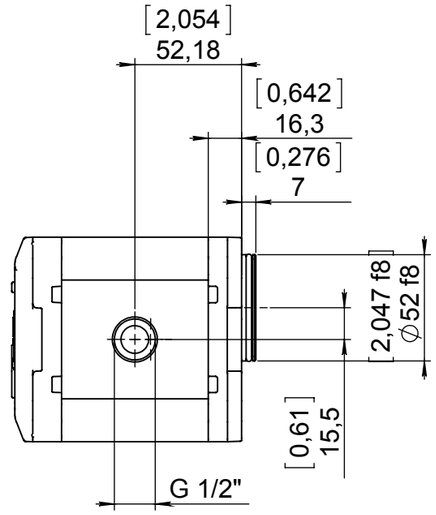

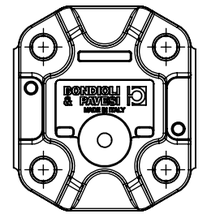

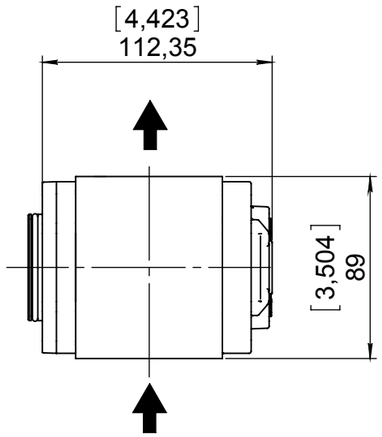

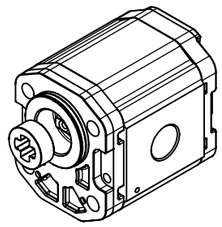

PUMP DATA	
Cilindrata-Displacement	17[cc]-1,04[in3]
Rotazione-Rotation	sinistra-counterclockwise
Guarnizioni-Seal type	NBR
Temperatura d'esercizio-Operating temperature	-20...+85 [°C]
Press.max continua-Max continuous press.	230[bar]-3336[psi]
Coppia max-Max torque	70 [Nm]

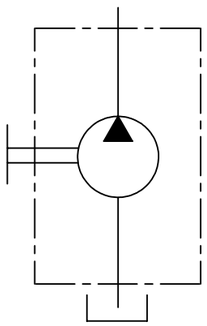

Rev.	Comunic.	Descrizione	Data	Disegnato

DERIVATO DA / DERIVED FROM	FOGLIO N. / *SHEET N.* 1 / 1		DISEGNATO / *DESIGNED BY* capodivento
SOSTITUISCE IL / *IT REPLACED*	COMUNICAZIONE / *NOTICE N.* M14225	PESO (Kg) / *WEIGHT (Kg)*	DATA / DATE 14-05-2013
SOSTITUITO DAL / *REPLACED FROM*	NOTE / *NOTES*		

BONDIOLI & PAVESI
HP Hydraulic

SCALA / SCALE 1:3

FORMATO / *FORMAT* A3

DESCRIZIONE
POMPA HPLPA217SRZG6G4BST

DESCRIPTION
GEAR PUMP HPLPA217SRZG6G4BST

CODICE / *PART NUMBER* HPLPA217SRZG6G4B00

REV. 0

REPRODUCTION NOT PERMITTED ALL RIGHT RESERVED
TOUTE REPRODUCTION NON AUTORISEE EST INTERDITE
VIETATE LE RIPRODUZIONI NON AUTORIZZATE